PROYECTO
PAEPU

OBRA :
ESCUELA 224

BICICLETEROS

– 2020

UBICACIÓN: ACCESO

CANTIDAD: 2

ANEXO – 15

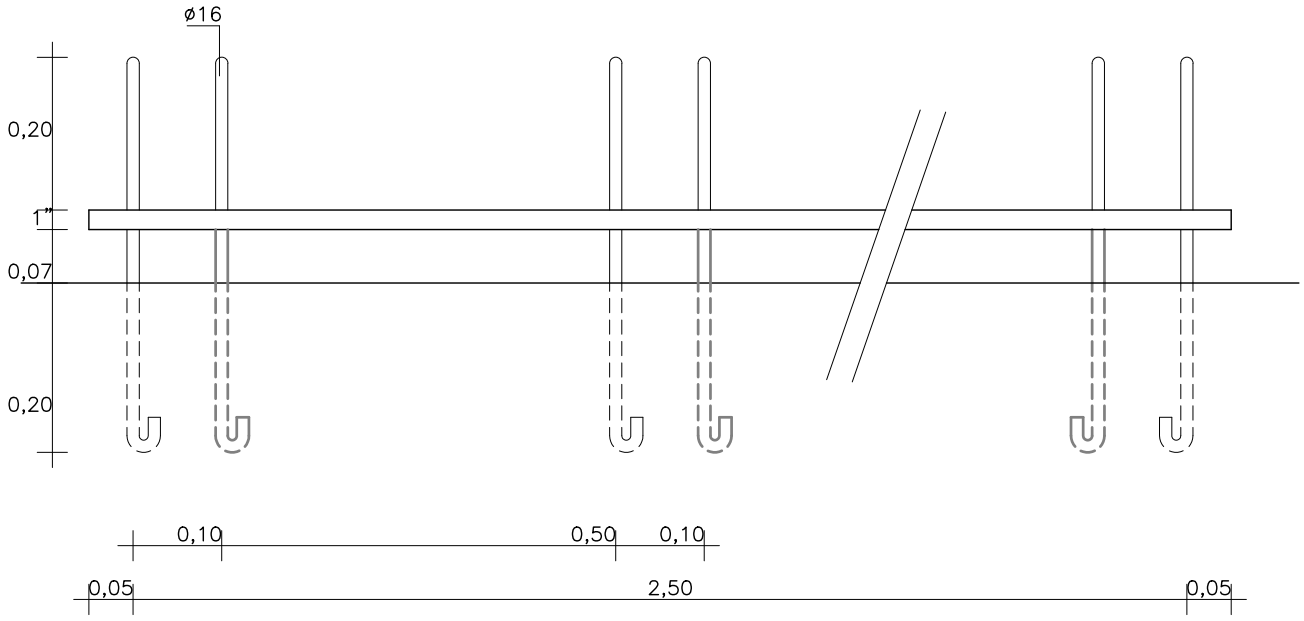

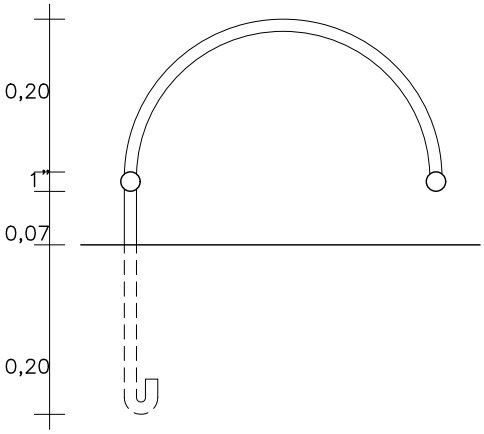

TERMINACION	1 MANO DE CONVERTIDOR Y 1 DE ANTIOXIDO Y DOS DE ESMALTE SINT. BRILLANTE

NOTA: SOLDADURAS PROLIJAS Y PULIDAS LAS REBARBAS
SE COTIZARÁN 7 MÓDULOS